Петля врезная скрытой установки 125*30/130*28-3D

APECS

Назначение

Петли врезные скрытой установки Apecs 125*30/130*28-3D предназначены для деревянных межкомнатных дверей. Максимальный угол открывания 180°. Для дверей в одной плоскости со стеной. Предустанавливаются в одной плоскости с наличниками толщиной до 12 мм. Регулировка в 3-х плоскостях, все регулировки независимые. Горизонтальная регулировка двумя втулками, не требующими смазки.

Технические характеристики

Максимальный вес двери	60 кг
Регулировка притвора	±1 мм
Регулировка по вертикали	±2.5 мм
Регулировка по горизонтали	+2/-1.5 мм
Минимальная толщина дверного полотна	38 мм

Комплектность поставки

Петля врезная	2 шт.
Саморезы 3.5*32	8шт.
Саморезы 4*32	4 шт.
Саморезы 5*32	4 шт.
Ключ шестигранный	1 шт.
Декоративные накладки	8 шт.

Изготовитель оставляет за собой право изменять конструкцию, технические характеристики, внешний вид, комплектацию товара без предварительного уведомления. При использовании механизмов в зимнее время для запирания наружных дверей, рекомендуется защищать механизм от прямого попадания осадков. Не использовать для чистки абразивные материалы и растворители.

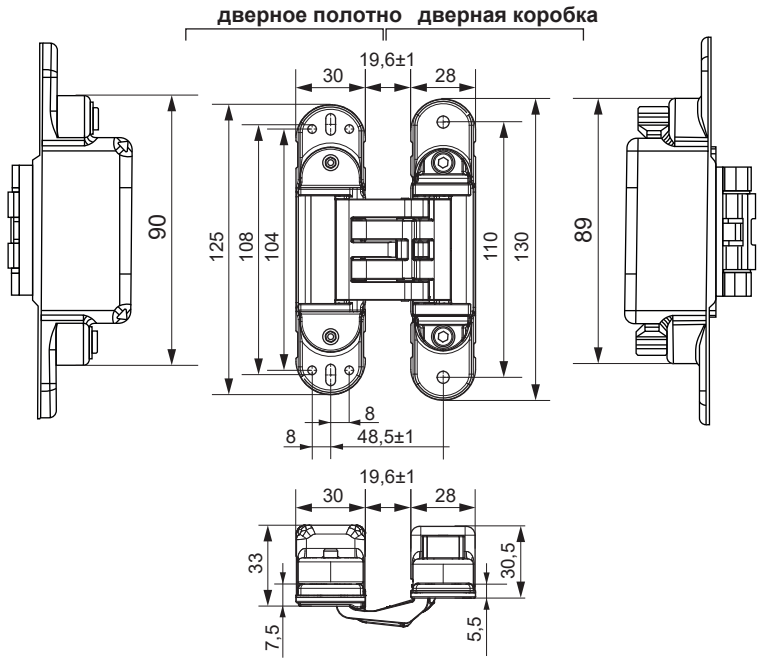

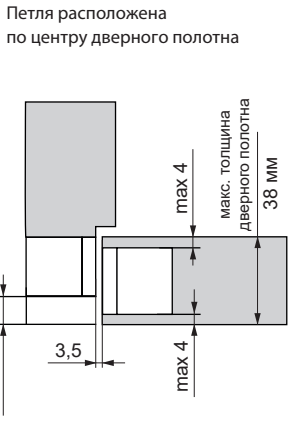

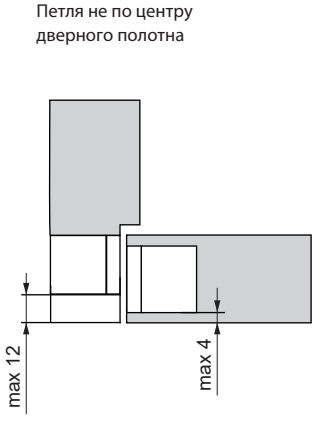

Рис.1

Схема расположения петель

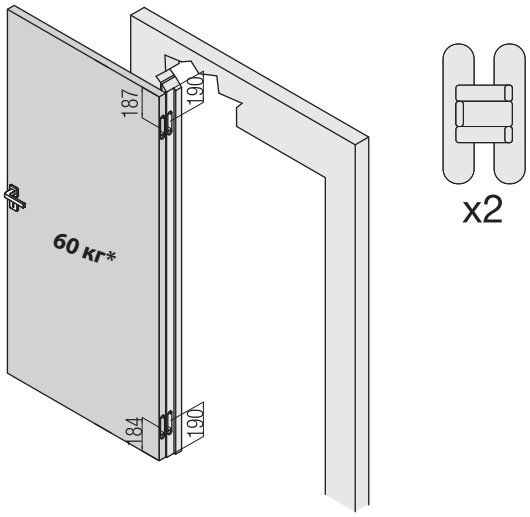

Рис. 2

*Нагрузка на петли не учитывает совместное применения скрытых петель с дверными доводчиками, ограничителями открывания двери, ручками антипаника, автоматическими порогами и т.д.

Схема разметки

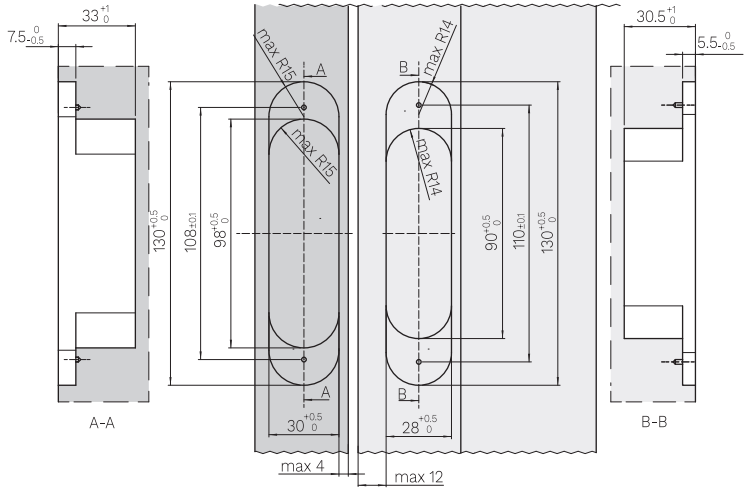

Рис. 3

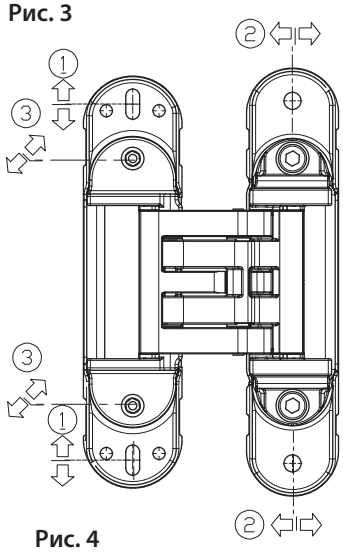

Винты регулировки:
1. Регулировка по вертикали (± 2.5мм)
2. Регулировка притвора (± 1мм)
3. Регулировка по горизонтали (+2/-1.5мм)

Рис. 4

Гарантийный срок: 5 лет с даты продажи. В случае неисправности изделие подлежит замене по месту его приобретения в пределах гарантийного срока. Гарантия не распространяется на механические повреждения, повреждения, вызванные воздействием абразивных материалов, растворителей, химических средств, а также, другие дефекты, вызванные неправильной эксплуатацией, установкой, транспортировкой изделия или естественным износом.

Изготовитель: «АПЕКС КО., ЛТД», КНР, 100025, г. Пекин, р-н Чаоян, ул. Баличжуан Сили, д. 100, Чжубан 2000, корп. 1, Восточная секция, 602. «APECS CO., LTD», Room 602, East side, No. 1 Zhubang 2000, No. 100, Balizhuang Xili, Chaoyang District, Beijing, PRC, 100025. **Импортер и представитель на территории РФ:** ООО «АПЕКС СЕКЬЮРИТИ», 108802, г. Москва, р-н Коммунарка, д. Сосенки, ул. Сосновая, д. 1Б, этаж 7 офис 715-727. marketing@apecs.com

Регулировка петли

Регулировка по вертикали
(+2.5 mm/-2.5 mm)

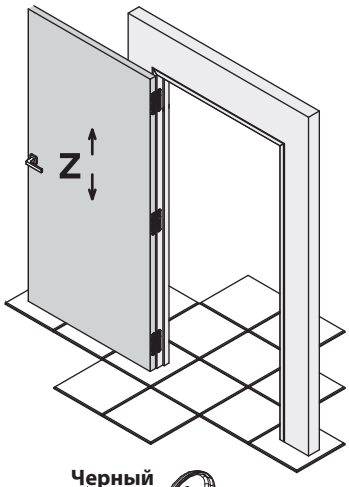

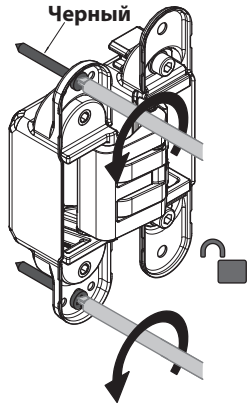

1.Ослабьте саморез 4*32 на всех петлях. Отрегулируйте дверное полотно до нужной высоты

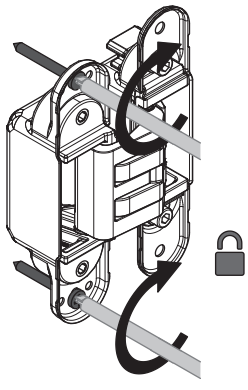

2. Затяните саморез 4*32 на всех петлях

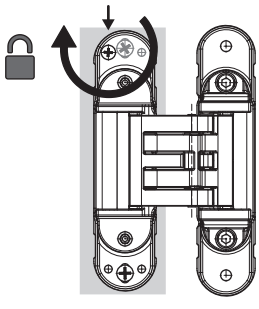

3. Зафиксируйте саморезами 3.5*32

Регулировка по горизонтали
(+2 mm/-1.5 mm)

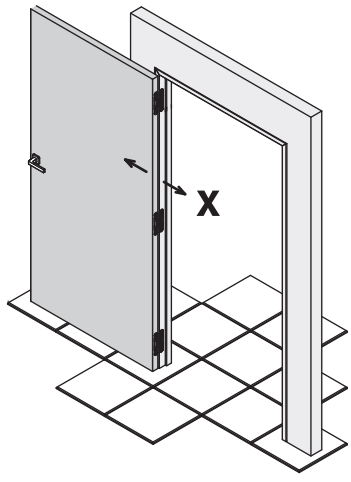

Поверните винты регулировки

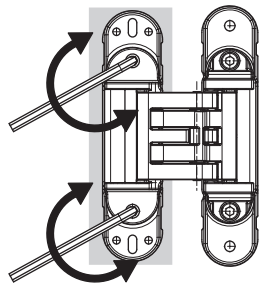

Регулировка притвора
(+1 mm/-1 mm)

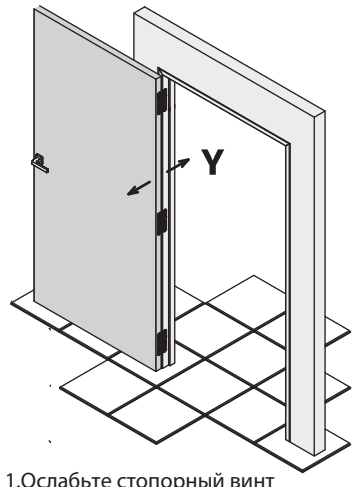

1.Ослабьте стопорный винт на всех петлях

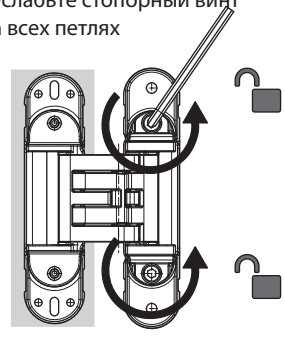

2.Перемещайте полотно, пока оно не выровняется со стеной

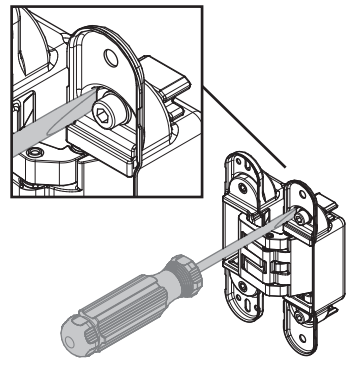

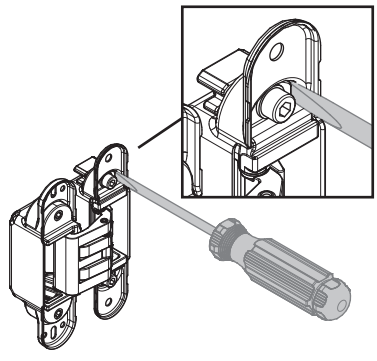

3.Затяните стопорный винт на всех петлях

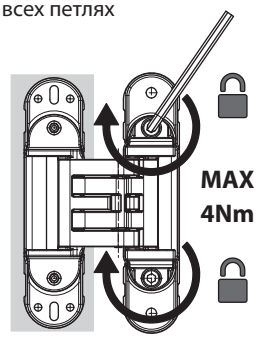

Сертифицирован в России по ГОСТ 5088—2005,
ГОСТ 538—2014.

Рис. 5